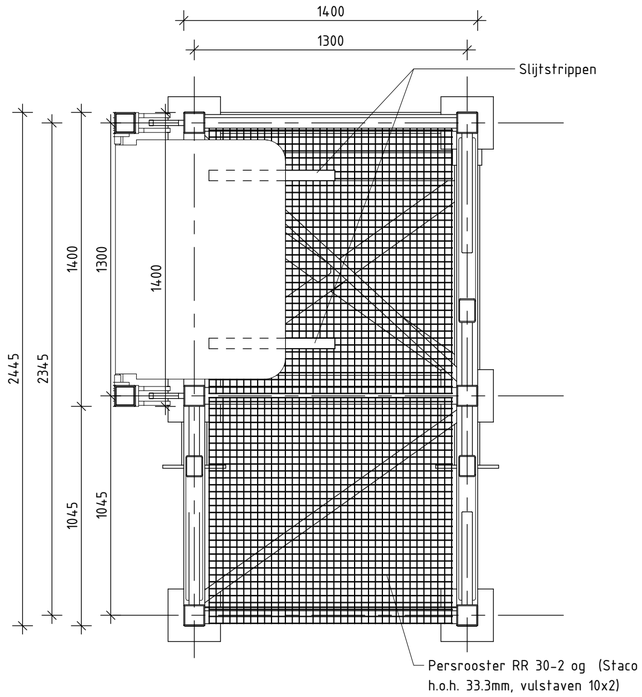

Bovenaanzicht bordes

Schaal: 1 : 20

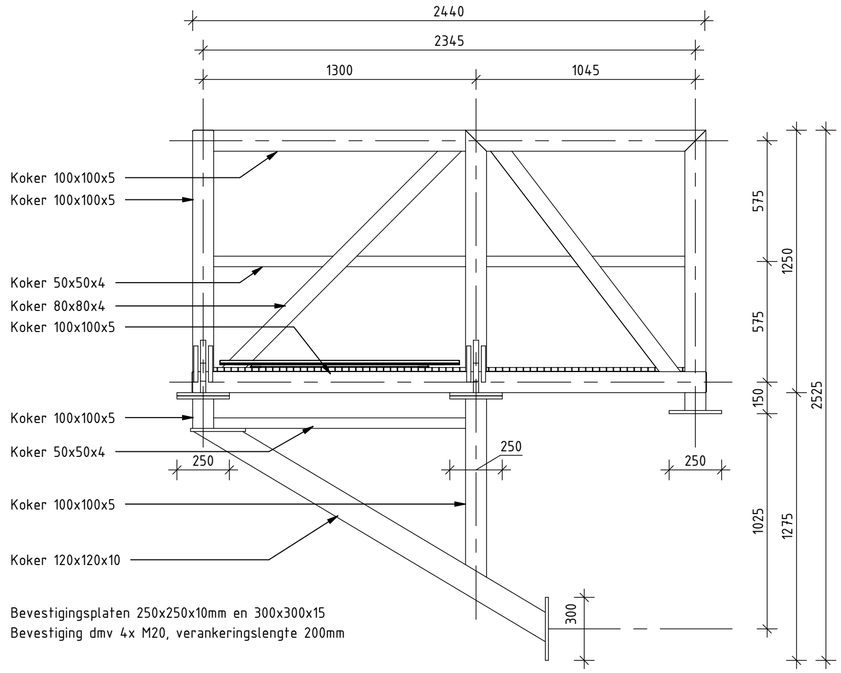

Zijaanzicht bordes

Schaal: 1 : 20

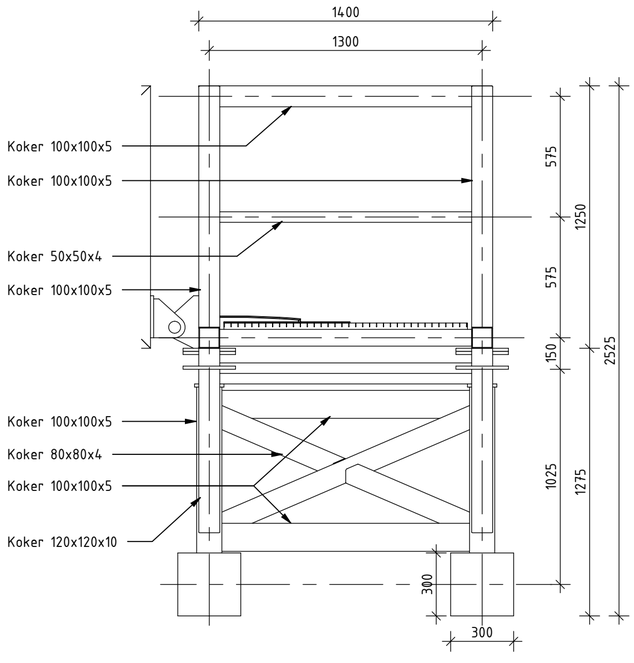

Doorsnede - Bordes

Schaal: 1 : 20

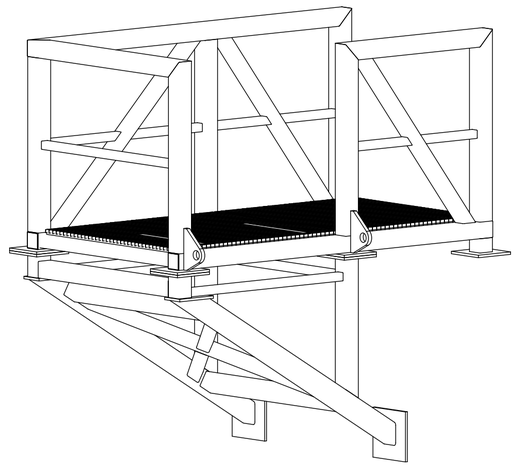

3D Bordes

REFERENTIES:

DHFH-ARC-DRW-WMI-DO-1000 - Overzicht nieuwe situatie
DHFH-ARC-DRW-WMI-DO-5002 - Inrichting CZSK-Oost
DHFH-ARC-DRW-WMI-DO-5003 - Inrichting KNRM-Zuid
DHFH-ARC-DRW-WMI-DO-8001 - Loopbrug
DHFH-ARC-DRW-WMI-DO-8003 - Standaard loopbrug glijoplegging

OPMERKINGEN:
Onderstaande is van toepassing, tenzij anders aangegeven

- Alle maten in millimeters
- Hoogtematen in meters t.o.v. N.A.P.

- Staalkwaliteit volgens NEN-EN 10025: S355J2
- Alle lassen a = 5 mm, tenzij anders aangegeven
- Alle stuiklassen dienen volledig aangesloten lassen te zijn
- Alle scherpe hoeken afronden met een straal van 2 mm
- Bevestigingsmiddelen, w.o.: bouten, moeren en volgringen: klasse 8.8, thermisch verzinkt volgens NEN-EN-ISO - 1461
- Tussen-/eindroosters, kopstrippen, bevestigingsmiddelen en onderstrip thermisch verzinkt volgens NEN-EN-ISO 1461

Conserveringssysteem:
- Verfsysteem op basis van NEN-EN-ISO 12944:
  - Epoxycoating, meerlaagssysteem
  - Poly-urethaan deklaag
  - Corrossiecategorie: C5 op thermisch verzinkte ondergrond
  - Duurzaamheidsklasse: zeer hoog
  - De brug standaard uitvoeren in wit (RAL9016)
- Conservering bij beschadigingen, lassen etc. herstellen volgens volledige verfsysteem en afwerklaag

Een en ander volgens rapportage: Ontwerp bordes (kenmerk: MRNZJHDSAVK7-1521953949-993)

NB1: Rooster dienen geschikt te zijn voor een veranderlijke belasting van 5 kN/m^2
NB2: Klembevestiging n.t.d. door leverancier roosters

Versie	Omschrijving	Gecontroleerd	Vrijgegeven	Datum
3.0	Bestek	F. Lenting	W. Barendregt	05-06-2026

Opdrachtgever

Rijksvastgoedbedrijf

Contact
RVB

Projectbureau

ARCADIS

Lübeckplein 34
Postbus 135
8000 AC ZWOLLE
Tel +31 (0)88 426 1261
Fax +31 (0)88 426 1215
info@arcadis.nl
www.arcadis.com

Project

Contact
Ronald De Keijzer

32397 DH-FH - Drijvende infrastructuur - Den Helder - Fort Harssens

Projectnummer : 30275489
Fase : Definitief Ontwerp
Beveiligingscategorie: Internal

Onderwerp : Loopbrug bordes

Schaal : zie tekening
Bladformaat : A2
Status: Definitief
Contractnummer :
Blad :

Tekeningnummer :
DHFH-ARC-DRW-WMI-DO-8002

Versie: 3.0

Docid: